IMPORTANT SAFEGUARDS

When using electrical appliances, basic safety precautions should always be followed including the following:

READ ALL INSTRUCTIONS BEFORE USE

- Use iron only for its intended use.
- To protect against risk of electric shock, do not immerse the iron in water or other liquids.
- The fabric select dial and steam lever should always be turned to "O/Off" before plugging or unplugging from outlet. Never yank cord to disconnect from outlet; instead, grasp plug and pull to disconnect.
- Do not allow cord to touch hot surfaces. Let iron cool completely before putting away. Loop cord loosely around iron when storing.
- Always disconnect iron from electrical outlet when filling with water or emptying and when not in use.
- Do not operate iron with a damaged cord or if the iron has been dropped or damaged. To avoid the risk of electric shock, do not disassemble the iron. Take it to an authorized service center for examination and/or repair. Incorrect reassembly can cause a risk of electric shock when the iron is used.
- Close supervision is necessary for any appliance being used by or near children. Do not leave iron unattended while plugged in or turned on or on an ironing board.
- Burns can occur from touching hot metal parts, hot water or steam. Use caution when you turn a steam iron upside down – there may be hot water in the reservoir.
- If the iron is not operating normally, disconnect from the power supply and have the iron serviced by an authorized service center. Or call Customer Service at 800-458-8407.
- Your SUNBEAM® iron is designed to rest on the heel rest. Do not leave the iron unattended. Do not set the iron on an unprotected surfaces, even if it is on its heel rest.

SPECIAL INSTRUCTIONS

- This is a 1200-Watt appliance. To avoid a circuit overload, do not operate another high wattage appliance on the same circuit.
- If an extension cord is absolutely necessary, a 15-ampere cord should be used. Cords rated for less amperage may overheat. Care should be taken to arrange the extension cord so that it cannot be pulled or tripped over.

FOR PRODUCTS PURCHASED IN THE UNITED STATES AND CANADA

To reduce the risk of electrical shock, this appliance has a polarized plug *(one blade is wider than the other)*. This plug fits a polarized outlet only one way; if the plug does not fit fully into the outlet, reverse the plug. If it still does not fit, contact a qualified electrician. Do not attempt to defeat this safety feature.

SAVE THESE INSTRUCTIONS

IRONING GUIDE

Fabric	Suggested Steam Setting	Fabric Select Dial Setting	Ironing Recommendations
Acrylic	Off (Dry)	Synthetic	Iron garment inside out.
Acetate	Off (Dry)	Synthetic	Iron garment inside out while still damp.
Polyester	Off (Dry)	Synthetic	Iron garment inside out while still damp.
Rayon	Off (Dry)	Synthetic	Iron garment inside out.
Silk	Off (Dry)	Silk	Iron garment inside out. Use an ironing cloth* to prevent shine marks.
Viscose	Off (Dry)	Silk	Mainly dry iron; steam may be used under garment manufacturer's instructions.
Nylon	Off (Dry)	Silk	Iron garment inside out while still damp.
Wool	(Steam)	Wool	Iron garment inside out or use an ironing cloth.*
Wool Blends	(Steam)	Wool	Iron garment inside out or use an ironing cloth.*
Cotton Blends	(Steam)	Cotton	Follow garment manufacturer's instructions. Use setting for the fiber requiring the lowest setting.
Corduroy	(Steam)	Cotton	Iron garment inside out or use an ironing cloth* and then brush the garment with your hand to raise the texture of the fabric.
Cotton	(Steam)	Cotton	Iron dark fabrics inside out to prevent shine marks.
Linen	(Steam)	Linen	Iron garment inside out or use an ironing cloth* to prevent shine marks *(especially on dark fabrics).*
Denim	(Steam)	Linen	Use the SPRAY MIST® feature and/or the SHOT OF STEAM® for deeper penetration to remove wrinkles.

*An ironing cloth is a cotton, dry-cleaned cloth that you place over the garment you are ironing to prevent the fabric from looking shiny.

Note: Some fabrics may require more steam than others. Your iron has the capability to adjust steam as needed.

CONSIGNES IMPORTANTES

L'utilisation de tout appareil électroménager exige le respect de certaines précautions fondamentales, y compris des suivantes:

LISEZ LES INSTRUCTIONS AVANT L'EMPLOI

- N'utilisez le fer à repasser qu'aux fins auxquelles il est destiné.
- Pour éviter les chocs électriques, n'immergez jamais le fer dans l'eau ou dans un autre liquide.
- Réglez toujours le cadran de sélection des textiles et le levier de vapeur à « O/Off » pour brancher ou débrancher le fer. Ne donnez jamais un coup sec sur le cordon pour le débrancher; tenez la fiche entre le pouce et l'index et tirez-la hors de la prise.
- Veillez à ce que le cordon ne soit pas en contact avec les surfaces chaudes. Rangez votre fer froid, après avoir enroulé le cordon sans le tendre.
- Débranchez toujours le fer s'il ne sert pas, avant de remplir ou de vider le réservoir.
- N'utilisez pas un fer équipé d'un cordon abîmé, qui a été échappé ou endommagé. Pour prévenir les chocs électriques, ne démontez pas le fer. Faites-le vérifier et réparer au besoin par un centre de service agréé. Un remontage incorrect peut entraîner des secousses lors de l'utilisation.
- Soyez vigilant quand le fer est utilisé par des enfants ou près d'eux. Ne le laissez pas sans surveillance s'il est branché, s'il chauffe ou est posé sur une planche à repasser.
- Pièces chaudes en métal, eau chaude et vapeur peuvent causer des brûlures. Tournez le fer à vapeur très prudemment – il peut rester de l'eau chaude dans le réservoir.
- En cas d'anomalie de fonctionnement, débranchez assitôt le fer et faites-le réparer à un centre de service agréé. Ou appelez le service à la clientèle au 1 800 667-8623 au Canada ou bien au 1 800 458-8407 aux États-Unis.
- Le fer SUNBEAM® est conçu pour être posé sur son talon d'appui. Ne laissez pas un fer à repasser branché sans surveillance. Ne posez pas non plus le fer sur une surface non protégée, même s'il est posé sur son talon.

INSTRUCTIONS SPÉCIALES

- Ce fer a une puissance de 1200 watts. Pour ne pas causer de surcharge, ne branchez pas un autre appareil de haute consommation en watts sur le même circuit.
- S'il est indispensable d'employer un cordon prolongateur, utilisez-en un de 15 ampères. Une rallonge d'une intensité inférieure risquerait de surchauffer. Disposez la rallonge de façon à ce qu'elle ne puisse ni être tirée ni faire trébucher.

PRODUITS ACHETÉS AUX ÉTATS-UNIS ET AU CANADA

Pour réduire les risques de choc électrique, ce appareil est pourvu d'une fiche polarisée *(ayant une lame plus large que l'autre)*. La fiche n'entonne dans la prise de courant que d'une façon; si elle ne rentre pas complètement dans la prise, inversez-la. Si elle n'enfonce toujours pas, entrez en rapport avec un électricien compétent. N'essayez surtout pas de neutraliser le dispositif de sécurité de la fiche.

GARDEZ CES INSTRUCTIONS

GUIDE DE REPASSAGE

Tissu	Réglage vapeur suggéré	Réglage du cadran tissus	Recommandations de repassage
Acrylique	Off (Sec)	Synthetic	Repasser le vêtement sur l'envers
Acétate	Off (Sec)	Synthetic	Repasser le vêtement humide sur l'envers
Polyester	Off (Sec)	Synthetic	Repasser le vêtement humide sur l'envers
Rayonne	Off (Sec)	Synthetic	Repasser le vêtement sur l'envers
Soie	Off (Sec)	Silk	Repasser le vêtement sur l'envers; utiliser une patteminoulle* pour ne pas lustrer l'étoffe
Viscose	Off (Sec)	Silk	Repasser de préférence à sec; ne repasser à la vapeur que si le fabricant le conseille
Nylon	Off (Sec)	Silk	Repasser le vêtement humide sur l'envers
Laine	(Vapeur)	Wool	Repasser le vêtement sur l'envers ou utiliser une patteminoulle*
Lainages	(Vapeur)	Wool	Repasser le vêtement sur l'envers ou utiliser une patteminoulle*
Cotonnades	(Vapeur)	Cotton	Observer les directives du fabricant; utiliser le réglage de la fibre qui requiert la température la plus basse
Velours côtelé	(Vapeur)	Cotton	Repasser le vêtement sur l'envers ou utiliser une patteminoulle* puis, de la main, brosser le tissu pour lui redonner du gonflant
Coton	(Vapeur)	Cotton	Repasser les étoffes foncées sur l'envers afin de ne pas les lustrer
Lin	(Vapeur)	Linen	Repasser le vêtement sur l'envers ou utiliser une patteminoulle* pour ne pas lustrer le tissu *(surtout s'il est de couleur foncée)*
Denim	(Vapeur)	Linen	Utiliser l'atomisation SPRAY MIST® ou le jet de vapeur SHOT OF STEAM® pour bien humecter le tissu et lisser les faux plis

*Une patteminoulle est un linge en coton, sans apprêt, que l'on place sur la pièce à repasser afin de ne pas lustrer le tissu.

Remarque: Certains textiles nécessitent plus de vapeur que d'autres, ce fer varie le débit.

Id.: Off/Arrêt, Steam/Vapeur, Synthetic/Synthétique, Silk/Soie, Wool/Laine, Cotton/Coton, Linen/Lin

One-Year Limited Warranty

Sunbeam Products, Inc. doing business as Jarden Consumer Solutions or if in Canada, Sunbeam Corporation (Canada) Limited doing business as Jarden Consumer Solutions (collectively "JCS") warrants that for a period of one year from the date of purchase, this product will be free from defects in material and workmanship. JCS, at its option, will repair or replace this product or any component of the product found to be defective during the warranty period. Replacement will be made with a new or remanufactured product or component. If the product is no longer available, replacement may be made with a similar product of equal or greater value. This is your exclusive warranty. Do NOT attempt to repair or adjust any electrical or mechanical functions on this product. Doing so will void this warranty.

This warranty is valid for the original retail purchaser from the date of initial retail purchase and is not transferable. Keep the original sales receipt. Proof of purchase is required to obtain warranty performance. JCS dealers, service centers, or retail stores selling JCS products do not have the right to alter, modify or any way change the terms and conditions of this warranty.

This warranty does not cover normal wear of parts or damage resulting from any of the following: negligent use or misuse of the product, use on improper voltage or current, use contrary to the operating instructions, disassembly, repair or alteration by anyone other than JCS or an authorized JCS service center. Further, the warranty does not cover: Acts of God, such as fire, flood, hurricanes and tornadoes.

What are the limits on JCS's Liability?
JCS shall not be liable for any incidental or consequential damages caused by the breach of any express, implied or statutory warranty or condition.

Except to the extent prohibited by applicable law, any implied warranty or condition of merchantability or fitness for a particular purpose is limited in duration to the duration of the above warranty.

JCS disclaims all other warranties, conditions or representations, express, implied, statutory or otherwise.

JCS shall not be liable for any damages of any kind resulting from the purchase, use or misuse of, or inability to use the product including incidental, special, consequential or similar damages or loss of profits, or for any breach of contract, fundamental or otherwise, or for any claim brought against purchaser by any other party.

Some provinces, states or jurisdictions do not allow the exclusion or limitation of incidental or consequential damages or limitations on how long an implied warranty lasts, so the above limitations or exclusion may not apply to you.

This warranty gives you specific legal rights, and you may also have other rights that vary from province to province, state to state or jurisdiction to jurisdiction.

How to Obtain Warranty Service
In the U.S.A.
If you have any question regarding this warranty or would like to obtain warranty service, please call 1 800 458-8407 and a convenient service center address will be provided to you.

In Canada
If you have any question regarding this warranty or would like to obtain warranty service, please call 1 800 667-8623and a convenient service center address will be provided to you.

In the U.S.A., this warranty is offered by Sunbeam Products, Inc. doing business Jarden Consumer Solutions located in Boca Raton, Florida 33431. In Canada, this warranty is offered by Sunbeam Corporation (Canada) Limited doing business as Jarden Consumer Solutions, located at 20B Hereford Street, Brampton, Ontario L6Y 0M1. If you have any other problem or claim in connection with this product, please write our Consumer Service Department.

PLEASE DO NOT RETURN THIS PRODUCT TO ANY OF THESE ADDRESSES OR TO THE PLACE OF PURCHASE.

Garantie limitée d'un an

Sunbeam Products, Inc. faisant affaires sous le nom de Jarden Consumer Solutions ou, si au Canada, Sunbeam Corporation (Canada) Limited faisant affaires sous le nom de Jarden Consumer Solutions (collectivement « JCS ») garantit que pour une période d'un an à partir de la date d'achat, ce produit sera exempt de défauts de pièces et de main-d'oeuvre. JCS, à sa discrétion, réparera ou remplacera ce produit ou tout composant du produit déclaré défectueux pendant la période de garantie. Le produit ou composant de remplacement sera soit neuf soit réusiné. Si le produit n'est plus disponible, il sera remplacé par un produit similaire de valeur égale ou supérieure. Il s'agit de votre garantie exclusive. N'essayez PAS de réparer ou d'ajuster toute fonction électrique ou mécanique de ce produit, cela annulera cette garantie.

Cette garantie est valide pour l'acheteur initial du produit à la date d'achat initiale et ne peut être transférée. Conservez votre facture d'achat originale. Les détaillants et les centres de service JCS ou les magasins de détail vendant les produits JCS n'ont pas le droit d'altérer, de modifier ou de changer de toute autre manière les termes et les conditions de cette garantie.

Cette garantie ne couvre pas l'usure normale des pièces ou les dommages résultant de toute cause suivante : utilisation négligente ou mauvaise utilisation du produit, utilisation d'un voltage ou d'un courant incorrects, utilisation contraire aux instructions d'utilisation, démontage, réparation ou altération par quiconque autre que JCS ou un centre de service autorisé de JCS. En outre, la garantie ne couvre pas : les catastrophes naturelles comme les feux, les inondations, les ouragans et les tornades.

Quelles sont les limites de responsabilité de JCS ?
JCS ne sera pas tenu responsable de tout dommage conséquent ou accessoire causé par la violation de toute garantie ou condition expresse, implicite ou réglementaire.

Sauf si cela est interdit par les lois en vigueur, toute garantie ou condition implicite de valeur marchande ou adéquation à un usage particulier est limitée en durée à la durée de la garantie énoncée ci-dessus.

JCS exclut toute autre garantie, condition ou représentation, expresse, implicite, réglementaire ou autre.

JCS ne sera pas tenu responsable de tout dommage de toute sorte résultant de l'achat, de l'usage ou du mauvais usage, ou de l'incapacité à utiliser le produit y compris les dommages ou les pertes de profits conséquents, accessoires, particuliers ou similaires, ou pour toute violation de contrat, fondamentale ou autre, ou pour toute réclamation portée à l'encontre de l'acheteur par toute autre partie.

Certaines provinces, états ou juridictions ne permettent pas d'exclusion ou de limitation pour des dommages conséquents ou accessoires ou de limitations sur la durée de la garantie implicite, de ce fait les limitations ou exclusions ci-dessus peuvent ne pas s'appliquer à votre cas.

Cette garantie vous donne des droits juridiques particuliers et vous pouvez également disposer d'autres droits pouvant varier d'une province à l'autre, d'un état à l'autre ou d'une juridiction à l'autre.

Comment obtenir le Service aux termes de la garantie
Aux É.U.
Si vous avez des questions concernant cette garantie ou si vous souhaitez obtenir le service aux termes de la garantie, veuillez appeler au 1 800 458-8407 et l'adresse d'un centre de service approprié vous sera fournie.

Au Canada
Si vous avez des questions concernant cette garantie ou si vous souhaitez obtenir le service aux termes de la garantie, veuillez appeler au 1 800 667-8623 et l'adresse d'un centre de service approprié vous sera fournie.

Aux É.U., cette garantie est offerte par Sunbeam Products, Inc. faisant affaires sous le nom de Jarden Consumer Solutions, situé à Boca Raton, Floride 33431. Au Canada, cette garantie est offerte par Sunbeam Corporation (Canada) Limited faisant affaires sous le nom de Jarden Consumer Solutions, situé au 20B Hereford Street, Brampton, Ontario L6Y 0M1. Pour tout autre problème ou réclamation en relation avec ce produit, veuillez écrire à notre département du Service à la clientèle.

VEUILLEZ NE PAS RETOURNER CE PRODUIT À AUCUNE DE CES ADRESSES OU À L'ÉTABLISSEMENT D'ACHAT.

Sunbeam®

For product questions:
Sunbeam Consumer Service
Canada : 1.800.667.8623
USA : 1.800.458.8407
www.sunbeam.com

©2009 Sunbeam Products, Inc. doing business as Jarden Consumer Solutions.
All rights reserved.
Imported and distributed by Sunbeam Corporation (Canada) Limited,
doing business as Jarden Consumer Solutions,
20B Hereford Street, Brampton, Ontario L6Y 0M1.

Pour toute question quant à ce produit, appelez le
service à la clientèle de Sunbeam:
au Canada : 1 800 667.8623
aux États-Unis : 1 800 458.8407
www.sunbeam.com

©2009 Sunbeam Products, Inc. faisant affaires sous le nom de Jarden Consumer Solutions.
Tous droits réservés.
Importé et distribué par Sunbeam Corporation (Canada) Limited
faisant affaires sous le nom de Jarden Consumer Solutions,
20B Hereford Street, Brampton (Ontario) L6Y 0M1.

GSC-MM0309-239858

Printed in China

Imprimé en Chine

Download from Www.Somanuals.com. All Manuals Search And Download.

Sunbeam®

Instruction Manual **Simple Press™ Iron**

Notice d'emploi **Fer Simple Press™**

MODEL/ MODÈLE **3051, 3056, 3057, 3061, & GCSBSP3057**

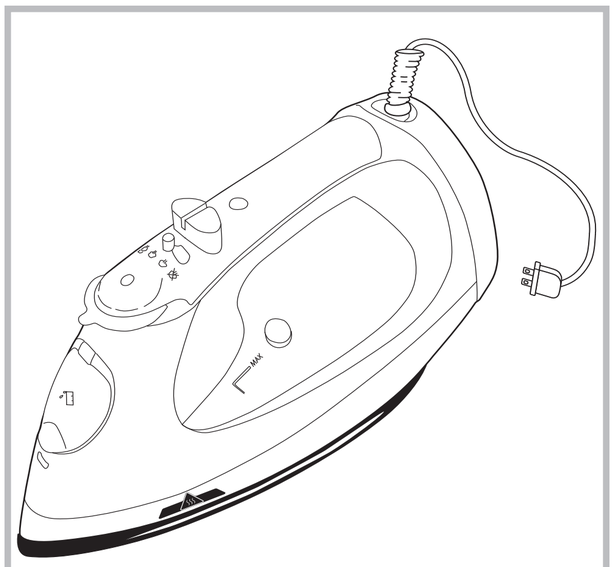

www.sunbeam.com

P.N. 115440 Rev.C

Features of Your Simple Press™ Iron

1. SPRAY MIST® Release
2. Covered Water Fill Hole
3. Fabric Select Dial
4. Steam Lever
5. SPRAY MIST® Button
6. SHOT OF STEAM® Button / Vertical Steam (*select models only*)
7. MOTION SMART® Auto-Off Indicator
8. Cord
9. Self-Clean Button
10. See-Through Water Reservoir
11. Soleplate
12. Storage Strip® Indicator
13. Anti-Calcium System *(select models only)*

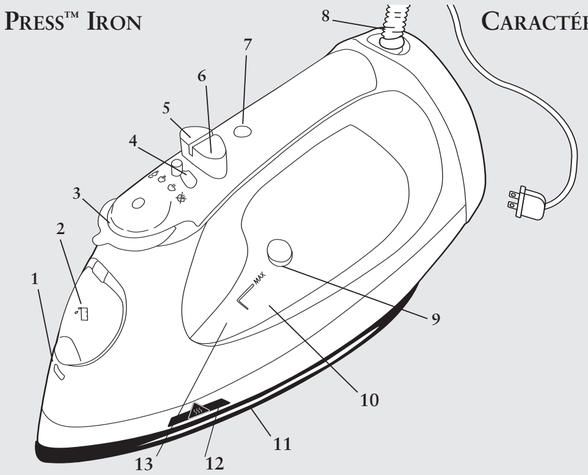

Caractéristiques du fer Simple Press^MC

1. Orifice d'atomisation SPRAY MIST^MD
2. Orifice de remplissage à volet
3. Cadran de sélection des textiles
4. Levier de vapeur
5. Bouton d'atomisation SPRAY MIST^MD
6. Bouton du jet de vapeur SHOT OF STEAM^MD / *Vapeur verticale (certains modèles seul)*
7. Témoin marche-arrêt MOTION SMART^MD
8. Cordon
9. Bouton d'autonettoyage
10. Réservoir translucide
11. Semelle
12. Indicateur Storage Strip^MD
13. Système anti-tartre *(certains modèles seul)*

Ironing Tips

- Always read garment labels and follow the manufacturer's ironing instructions.
- Sort the articles to be ironed according to the type of fabric.
- You should first iron garments requiring low temperature *(e.g., silks and synthetics)* to avoid damaging them with an iron that is too hot.
- If you are unsure of the fabric content of the garment, test a small area, such as a seam or facing, before ironing a visible area. Start with a low temperature and gradually increase the heat to find the best setting.
- When changing the temperature from a high setting to a low setting, allow approximately 5 minutes for the lower temperature to be reached.
- When steam ironing, use long, slow passes over the fabric. This will allow the steam to penetrate the fabric while allowing the heat of the soleplate to dry out the moisture.
- To iron linens, turn garment inside out. Be careful not to use an iron that is too hot because the lining may melt or stick to the soleplate.
- To iron zippers, use an ironing cloth or make sure the zipper is closed and iron over the flap. Never iron directly over an unprotected zipper.
- Use the Ironing Guide to select the best setting and method for the fabric you plan to iron.
- SUNBEAM® irons are designed to be used with ordinary tap water. In areas where hard water exists, Sunbeam recommends running one to two iron water tanks full of distilled water every month. Using distilled water on a monthly basis will help to prevent mineral build up. **Caution:** Do not overuse distilled water. It may cause the iron to drip or spit if it is used too often.

Conseils pratiques

- Lisez toujours les instructions de repassage que fournit le fabricant et observez-les.
- Triez le linge à repasser selon la nature des textiles.
- Repassez en premier les pièces nécessitant la température la plus basse *(synthétiques et soie, par exemple)* pour ne pas les abîmer avec un fer qui serait trop chaud.
- Si vous ne connaissez pas la nature du tissu, faites tout d'abord un essai sur une couture ou une parmenture. Commencez le repassage à une température basse que vous augmenterez progressivement jusqu'à la température idéale.
- Laissez refroidir le fer environ 5 minutes lorsque vous devez passer d'une certaine température à une température inférieure.
- Repassez à la vapeur en donnant de longs coups de fer lents. La vapeur aura ainsi le temps de pénétrer dans le tissu et la chaleur de la semelle, de la sécher.
- Dans le cas du lin, repassez le vêtement sur l'envers et n'utilisez pas un fer trop chaud car la doublure pourrait fondre ou coller à la semelle.
- Utilisez une pattemouille pour repasser les glissières ou assurez-vous qu'elles soient fermées et repassez leur rabat. Ne passez jamais directement le fer sur les glissières.
- Consultez le guide de repassage pour choisir le réglage approprié et la meilleure façon de repasser les divers textiles.
- Les fers à repasser SUNBEAM^MD sont conçus pour utiliser l'eau du robinet. En présence d'eau dure (calcaire), Sunbeam conseille de repasser une ou deux fois par mois en remplissant le réservoir du fer d'eau distillée. Cet emploi mensuel d'eau distillée évitera l'entartrage. **Attention:** N'utilisez pas de l'eau distillée trop fréquemment car le fer risquerait de dégoutter ou de cracher.

To Fill the Water Reservoir

1. Make sure the iron is unplugged. Set the Steam Lever to /Off (Dry) and the Fabric Select Dial to OFF.
2. Lift the Water Fill Hole Cover.
3. Fill water cup with water. Pour water into iron water reservoir. Do not fill water reservoir beyond maximum fill level.

Warning: To prevent the risk of burns, be careful when filling a hot iron with water. Hot metal parts, hot water and steam can cause injuries.

Dry Ironing

1. Make sure the Steam Lever is turned to the /Off (Dry) setting.
2. Plug the cord into a 120-Volt AC outlet.
3. Turn the Fabric Select Dial to the fabric setting you desire. Allow the iron to heat for 2 minutes. While the iron is heating, make sure it is sitting on its heel rest on a stable, protected surface.

Note: While the Steam Lever is turned to the /Off (Dry) setting, you may still use the SHOT OF STEAM® or SPRAY MIST® features as long as the Fabric Select Dial is set to wool, cotton or linen. Please make sure the water reservoir is 1/4 full of water.

Tip: Refer to the Ironing Guide for the recommended setting for your fabric.

Steam Ironing

1. Follow the instructions for "Filling the Water Reservoir".
2. Plug the cord into a 120-Volt AC outlet.
3. Turn the Fabric Select Dial to the fabric setting you desire. Allow the iron to heat for 2 minutes. While the iron is heating, make sure it is sitting on its heel rest on a stable, protected surface.
4. Allow the iron to heat for 2 minutes, and then turn the Steam lever to the appropriate setting.

Tip: Refer to the Ironing Guide for the recommended setting for your fabric.

Important: When not ironing, always set the Steam Lever to /Off (Dry) and the Fabric Select Dial to OFF.

Using the Iron's Special Features

Spray Mist® Feature

The Spray Mist® feature is a powerful water spray mist that dampens the fabric to aid in removing wrinkles from heavy fabrics and for setting creases.

To use the Spray Mist® Feature:

Press the Spray Mist® button firmly.

Shot of Steam® Feature

To use the Shot of Steam® Feature:

Place the iron on top of the wrinkle and press the Shot of Steam® button each time you would like an extra burst of steam. The Shot of Steam® feature may be used continuously in approximately 3 second intervals.

Vertical Steam *(select models only)*

The vertical steam feature allows your iron to function as a garment steamer.

Tip: When using the vertical steam on clothing, hang the clothing on a clothes hanger for best results. Hanging curtains and drapes may also be steamed.

To use Vertical Steam:

1. Make sure that the iron has heated up (2 minutes).
2. Hold the iron in a vertical position, with the iron close to but not touching the fabric you want to steam.
3. With your other hand, pull the fabric tight.
4. Press the Shot of Steam® button for approximately 3-second intervals as you move the iron across the wrinkled area.

WARNING: To prevent the risk of burns, keep your hand away from the area being steamed.

WARNING: DO NOT steam garments while wearing them; this may result in injuries.

Cleaning the Anti-Calcium System *(select models only)*

The Simple Press™ iron houses an anti-calcium filter in the reservoir, which eliminates impurities from the water.

To prolong the efficiency of this filter:

1. Unplug the iron and allow it to cool.
2. Locate the water cup that accompanied the iron. Fill it with water to the Sunbeam logo in the top right corner. Add 1 teaspoon of salt to the water and fill the water reservoir with this solution.
3. Leave the solution in the water reservoir for 15 minutes, shaking occasionally, and then empty it.
4. Fill the water reservoir a second time with the salt water solution, shaking occasionally, and empty it again after 15 minutes.
5. Fill the tank with fresh water to rinse and empty.

The Anti-Calcium System should be cleaned approximately once a month.

Motion Smart® Auto-Off Feature

When the iron is plugged in, the Power Indicator will light steadily, indicating that there is power to the iron.

If you leave the iron:

- in a horizontal position without moving it, or accidentally tip the iron over, it will automatically stop heating after 30 seconds. The Power Indicator will blink to let you know that the iron has stopped heating.
- in a vertical position *(on its heel rest)* without moving it, the iron will automatically turn off after 15 minutes. The Power Indicator will blink to let you know that the iron has stopped heating.

The Power Indicator will continue to blink until the iron is unplugged or reset.

To reset the iron:

- Move the iron back and forth and allow it to reheat for 2 minutes. The indicator will stop blinking and the iron will start heating again.

Warning: The MOTION SMART® Auto-Off is a safety feature, not a recommended means for turning your iron off. See "Caring for Your Iron After Use", for information on turning off your iron and storing it safely between use.

Storage Strip® Indicator

The STORAGE STRIP® indicator is an easy way to see when the iron is cool enough to store.

To use the Storage Strip® indicator:

Turn iron on. In approximately 2 minutes, the STORAGE STRIP® indicator will turn from black to red, indicating that the iron is too hot to store. When the iron is turned off, it will take the iron approximately 30 - 40 minutes for the STORAGE STRIP® indicator to turn from red to black, indicating that the iron is cool enough to store.

CAUTION: The STORAGE STRIP® indicator should only be used as a guideline. The iron should always be handled and stored with care.

Caring for Your Iron After Use

Turning Off Your Iron

1. Turn the Steam Lever to /Off (Dry) and Fabric Select Dial to Off.
2. Unplug the iron from the power source.

WARNING: NEVER yank the power cord when unplugging the iron. This can damage the cord.

Storing Your Iron

1. Unplug the iron and allow to cool.
2. If you do not use your iron on a daily basis, empty the water reservoir after each use for a longer iron life. To do so, unplug the iron, turn the iron upside down, open the fill hole cover, and allow water to flow from the fill hole. Shake the iron gently to remove trapped water drops.
3. Loosely loop the power cord around the heel rest and store the iron on its heel rest.

Important: Wrapping the cord around the iron too tightly can damage the cord.

Tip: When not ironing, always set the Steam Lever to /Off (Dry) and the Fabric Select Dial to Off.

Maintaining Your Simple Press™ Iron

Cleaning the Soleplate

Clean the soleplate if starch or other residue accumulate.

To clean the Soleplate:

1. Unplug the iron, allow to cool and then wipe it with a soft, damp cloth.

Warning: DO NOT use abrasive cleansers, scouring pads or vinegar to clean the soleplate. This will damage the finish.

2. Run the iron over an all-cotton cloth to remove any residue.

Using the Self-Cleaning Feature

You should use the Self-Cleaning feature once a month to maintain the optimal performance of your iron.

To use the Self-Cleaning feature:

1. Move the Steam Lever back and forth from /Off (Dry) several times to remove debris and minerals from the Steam Valve. This keeps water flowing into the steam chamber.
2. Fill the water reservoir with tap water to the MAX line.
3. Set the Fabric Select Slide to LINEN.
4. Plug the iron into a power outlet and allow the iron to heat for 2 minutes.
5. Turn the Fabric Select Slide to MIN and unplug the iron.
6. Hold the iron over a sink in a horizontal position.

Warning: Be careful not to touch the iron's hot surfaces.

7. Press the self-clean button and hold. Water will begin dripping from the steam vents. To make sure that all of the water is removed from the tank, slowly iron side to side and front to back for 30 seconds. When rocking the iron, dip the nose of the iron slightly below the rear of the iron to make certain the water circulates completely. Release self-clean button after one minute.
8. Turn the iron upside down and allow the remaining water to flow out of the fill hole.
9. Dry the soleplate with a towel.
10. Plug in the iron and set the Fabric Select Slide to Linen. Let the iron heat for 2 minutes to dry out the iron completely.
11. Set the Fabric Select Slide to MIN, unplug the iron and allow it to cool.

Remplissage du réservoir

1. Assurez-vous que le fer soit débranché. Réglez le levier de vapeur à « /Off » (repassage à sec) et le cadran de sélection des textiles à « OFF ».
2. Levez le volet de l'orifice de remplissage.
3. Remplissez le godet d'eau puis versez l'eau dans le réservoir du fer. Ne remplissez pas le réservoir au-delà du repère MAX de remplissage.

Avertissement: Remplissez très prudement le réservoir d'un fer chaud. Les pièces en métal chaudes, l'eau chaude et la vapeur peuvent causer des brûlures.

Repassage à sec

1. Assurez-vous que le levier de vapeur soit au réglage « /Off » (repassage à sec).
2. Branchez le cordon d'alimentation sur courant alternatif de 120 volts.
3. Réglez le cadran de sélection des textiles au tissu voulu. Laissez chauffer le fer pendant 2 minutes. Tandis que le fer chauffe, assurez-vous qu'il repose solidement sur son talon d'appui et qu'il soit posé sur une surface stable et protégée.

Remarque: Bien que le levier de vapeur soit au réglage « /Off » (repassage à sec), vous pouvez quand même utiliser le jet de vapeur SHOT OF STEAM^MD ou l'atomisation SPRAY MIST^MD, à condition que le textile soit réglé à « Wool » (laine), « Cotton » (coton) ou « Linen » (lin) et que le réservoir soit au moins au quart plein d'eau.

Truc: Le guide de repassage donne les réglages conseillés selon les textiles, consultez-le.

Repassage à la vapeur

1. Observez les instructions fournies sous « Remplissage du réservoir ».
2. Branchez le cordon d'alimentation sur courant alternatif de 120 volts.
3. Réglez le cadran de sélection des textiles au tissu voulu. Laissez chauffer le fer pendant 2 minutes. Tandis que le fer chauffe, assurez-vous qu'il repose solidement sur son talon d'appui et qu'il soit posé sur une surface stable et protégée.
4. Après les 2 minutes de chauffage, réglez le cadran de sélection au textile approprié.

Truc: Le guide de repassage donne les réglages conseillés selon les textiles, consultez-le.

Important: Lorsque le fer ne sert pas, mettez toujours le levier de vapeur à la position « /Off » (repassage à sec) et le cadran de sélection des textiles à « OFF ».

Tirez parti des attributs du fer

Atomisation Spray Mist^MD

L'atomisation SPRAY MIST^MD produit une puissante pulvérisation d'eau qui humecte le tissu pour aider à effacer les faux plis tenaces ou à marquer davantage les plissés.

Utilisation de l'atomisation SPRAY MIST^MD:

Appuyez fermement sur le bouton d'atomisation SPRAY MIST^MD.

Jet de vapeur Shot of Steam^MD

Le jet de vapeur SHOT OF STEAM^MD procure un surcroît de vapeur qui imprègne les faux plis rebelles. Cette fonction peut être utilisée lors du repassage à sec ou à la vapeur, à condition que le réservoir soit au moins au quart plein d'eau.

Utilisation du jet de vapeur SHOT OF STEAM^MD:

Tenez le fer au-dessus des faux plis et pressez le bouton du jet SHOT OF STEAM^MD à chaque fois qu'un supplément de vapeur est requis. La fonction SHOT OF STEAM^MD peut s'employer de façon continue, en espaçant les pressions d'environ 3 secondes.

Défroissage vertical *(certains modèles seul)*

Le défroissage vertical permet d'employer le fer à repasser comme un défripeur.

Truc: Placez les vêtements à défriper sur des cintres, vous obtiendrez les meilleurs résultats possibles. Cette fonction se révèle également très pratique pour défroisser les rideaux ainsi que les tentures.

Utilisation du défroissage vertical:

1. Attendez que le fer ait chauffé (2 minutes).
2. Tenez le fer à la verticale près du tissu à défriper – mais sans le toucher.
3. Tendez le tissu de l'autre main.
4. Appuyez sur le bouton du jet de vapeur SHOT OF STEAM^MD toutes les 3 secondes tandis que vous balayez la partie froissée avec le fer.

AVERTISSEMENT: Éloignez votre main de la trajectoire de la vapeur pour éviter toute brûlure.

AVERTISSEMENT: NE défroissez PAS de vêtements endossés, vous vous brûleriez sûrement.

Nettoyage du système anti-tartre *(certains modèles seul)*

Le réservoir du fer à repasser Simple Press^MC incorpore un filtre anti-tartre qui retire les impuretés que contient l'eau et réduit ainsi l'entartrage.

Pour prolonger l'efficacité du filtre:

1. Débranchez le fer et laissez-le refroidir.
2. Prenez le godet qui est fourni avec le fer à repasser et remplissez-le d'eau jusqu'au niveau du logo Sunbeam, en haut à droite. Ajoutez 5 mL (1 cuillerée à thé) de sel à l'eau puis versez cette solution saline dans le réservoir du fer.
3. Laissez reposer la solution dans le réservoir pendant 15 minutes puis videz le réservoir.
4. Remplissez de nouveau le réservoir d'eau saline; agitez de temps à autre la solution dans le réservoir; videz le réservoir au bout de 15 minutes.
5. Remplissez le réservoir d'eau claire pour le rincer; videz le réservoir.

Le système anti-tartre devrait être nettoyé environ une fois par mois.

Coupure automatique Motion Smart^MD

Lorsque le fer à repasser est branché, le témoin de mise sous tension brille de façon continue, signalant que le courant arrive au fer.

Si vous laissez le fer…

- en position horizontale *(à plat)* sans le déplacer, ou bien si vous le renversez accidentellement, il cessera automatiquement de chauffer au bout de 30 secondes. Le témoin de mise sous tension clignotera pour vous avertir que le chauffage a cessé.
- en position verticale *(sur son talon)* sans le déplacer, il s'éteindra automatiquement au bout de 15 minutes. Le témoin de mise sous tension clignotera pour vous signaler que le fer a cessé de chauffer.

Important: Le témoin de mise sous tension continuera à clignoter jusqu'à ce que le fer soit débranché ou relancé.

Pour relancer le fer:

- Déplacez le fer d'avant en arrière puis laissez-le chauffer pendant 2 minutes. Le témoin de mise sous tension cessera de clignoter et le fer recommencera à chauffer.

Avertissement: La coupure automatique MOTION SMART^MD est une mesure de sécurité et non une façon d'éteindre le fer. Consultez « Soins à apporter au fer en fin d'emploi » pour découvrir comment éteindre convenablement le fer et le ranger.

Indicateur de rangement Storage Strip^MD

L'indicateur de rangement STORAGE STRIP^MD vous montre d'un simple coup d'œil si le fer a suffisamment refroidi pour que vous le rangiez.

Utilisation de l'indicateur de rangement Storage Strip^MD:

Quand vous mettez le fer sous tension, environ 2 minutes plus tard l'indicateur de rangement STORAGE STRIP^MD passe du noir au rouge, indiquant que le fer est trop chaud pour être rangé. Après la mise hors tension du fer, il faut compter de 30 à 40 minutes pour que l'indicateur de rangement STORAGE STRIP^MD passe du rouge au noir – le noir signalant que le fer a refroidi et peut être rangé.

ATTENTION: L'indicateur de rangement STORAGE STRIP^MD n'est, comme son nom le laisse entendre, qu'un indicateur. Rangez et manipulez toujours le fer avec grand soin.

Soins à apporter au fer en fin d'emploi

Mise hors tension du fer

1. Mettez le levier de vapeur à « /Off » (sec) et le cadran des textiles à « Off ».
2. Débranchez le fer à la prise de courant.

AVERTISSEMENT: Ne donnez JAMAIS un coup sec sur le cordon d'alimentation pour débrancher le fer, vous risqueriez d'endommager le cordon.

Rangement du fer

1. Débranchez le fer, laissez se refroidir.
2. Videz le réservoir en fin d'emploi si vous n'utilisez pas le fer tous les jours, ceci prolongera la durée de service. Pour ceci, débranchez le fer puis mettez-le pointe en bas afin que l'eau s'écoule par l'orifice de remplissage. Secouez doucement le fer pour libérer les dernières gouttes.
3. Enroulez le cordon autour du talon, sans le tendre, puis posez le fer sur son talon.

Important: Enrouler le cordon en le tendant risque de l'abîmer.

Truc: Entre séances de repassage, assurez-vous que le levier de vapeur soit bien réglé à « /Off » (sec) et que le cadran de sélection des textiles soit à « Off ».

Entretien du fer Simple Press^MC

Nettoyage de la semelle

Nettoyez la semelle si de l'amidon ou d'autres résidus y adhèrent.

Pour nettoyer la semelle:

1. Débranchez le fer, laissez se refroidir puis frottez la semelle avec un linge doux et humide.

Avertissement: N'employez NI poudres à récurer, NI tampons à récurer, NI vinaigre pour nettoyer la semelle, vous abîmeriez le fini.

2. Donnez quelques coups de fer sur un linge pur coton pour éliminer les résidus.

Utilisation de la fonction d'autonettoyage

Nous vous recommandons d'utiliser la fonction d'autonettoyage une fois par mois pour optimiser le rendement du fer.

Utilisation de l'autonettoyage:

1. Déplacez plusieurs fois le levier de vapeur d'un côté et de l'autre à partir de « /Off » (sec) pour éliminer les débris et le tartre de la soupape à vapeur. L'eau continuera ainsi à couler dans la chambre à vapeur.
2. Remplissez le réservoir d'eau du robinet jusqu'au repère MAX.
3. Réglez le cadran de sélection des textiles à « LINEN ».
4. Branchez le fer sur la prise de courant et faites-le chauffer pendant 2 minutes.
5. Réglez le cadran de sélection des textiles à « MIN » puis débranchez le fer.
6. Tenez le fer au-dessus de l'évier en position horizontale.

Avertissement: Ne touchez surtout pas les surfaces chaudes du fer!

7. Appuyez longuement sur le bouton d'autonettoyage. L'eau commencera à s'écouler par les évents à vapeur. Pour vider totalement le réservoir, inclinez lentement le fer d'un côté et de l'autre et d'avant en arrière pendant 30 secondes en penchant la pointe avant un peu plus bas que le talon afin que l'eau circule partout. Relâchez le bouton d'autonettoyage au bout d'une minute.
8. Mettez le fer la pointe en bas et laissez écouler l'eau par l'orifice de remplissage.
9. Asséchez la semelle avec une serviette de toilette.
10. Branchez le fer, mettez le cadran de sélection des textiles à « Linen » puis laissez chauffer le fer pendant 2 minutes afin qu'il finisse complètement de sécher.
11. Réglez le cadran des textiles à « MIN », débranchez le fer et laissez-le refroidir.

Download from Www.Somanuals.com. All Manuals Search And Download.

Free Manuals Download Website

http://myh66.com

http://usermanuals.us

http://www.somanuals.com

http://www.4manuals.cc

http://www.manual-lib.com

http://www.404manual.com

http://www.luxmanual.com

http://aubethermostatmanual.com

Golf course search by state

http://golfingnear.com

Email search by domain

http://emailbydomain.com

Auto manuals search

http://auto.somanuals.com

TV manuals search

http://tv.somanuals.com